3-3 Metszet
M=1:50

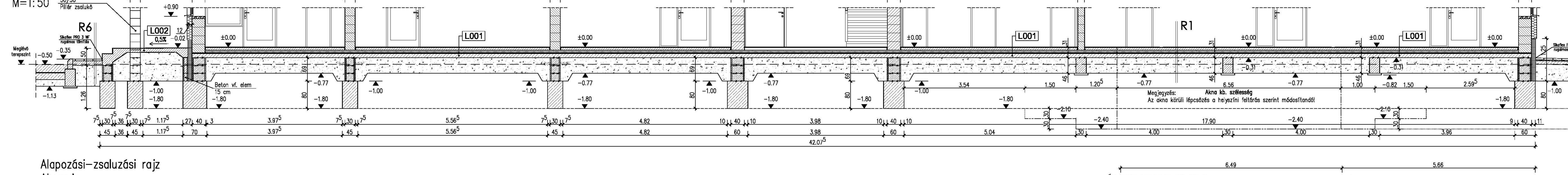

F1 Fúrás:

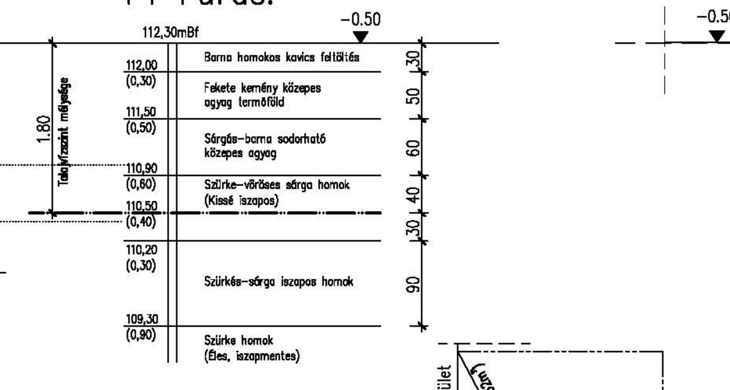

6-6 Metszet
M=1:50

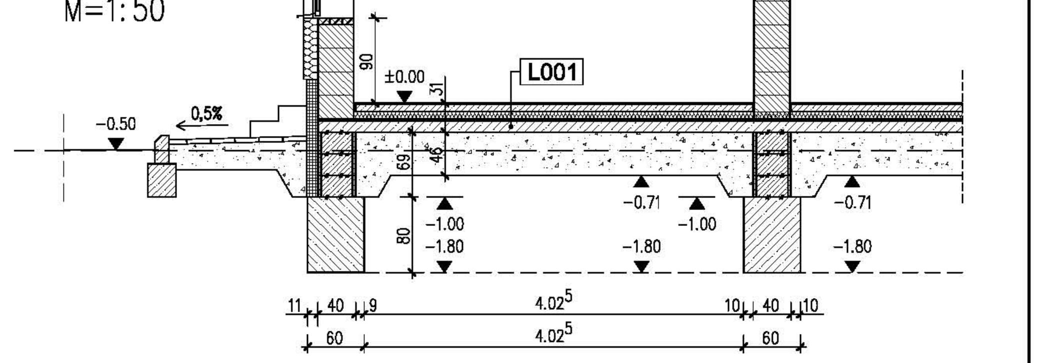

Alapozási-zsaluzási rajz
Alaprajz
M=1:50

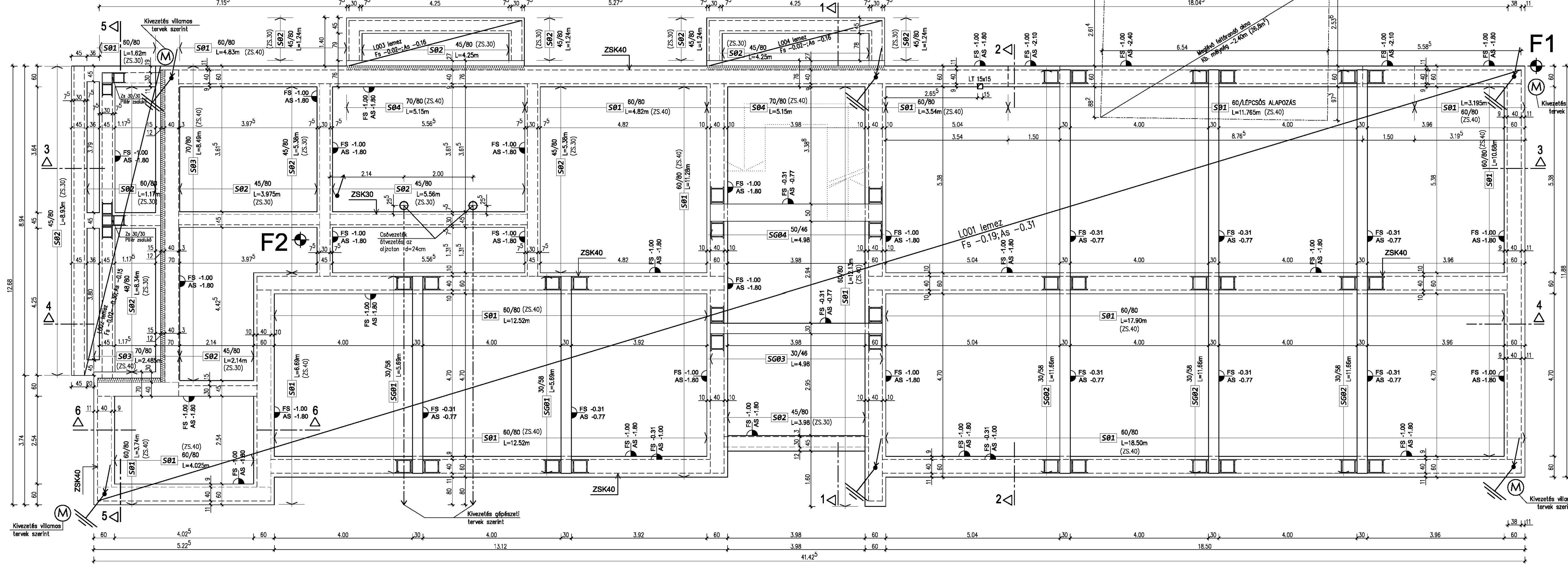

5-5 Metszet
M=1:50

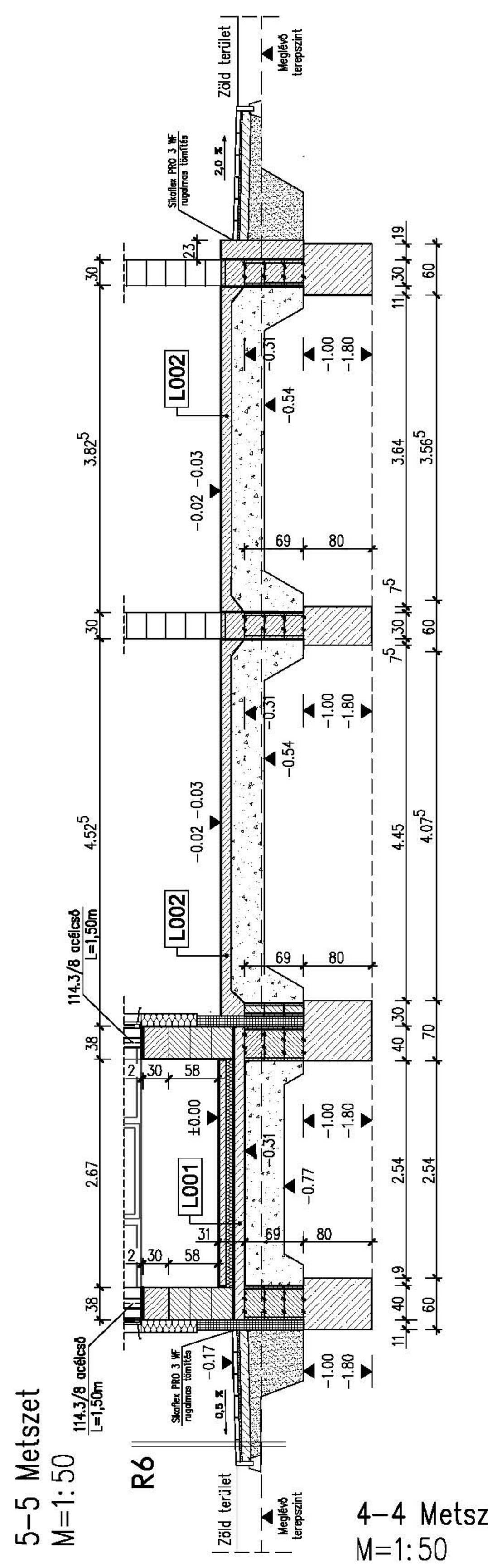

1-1 Metszet
M=1:50

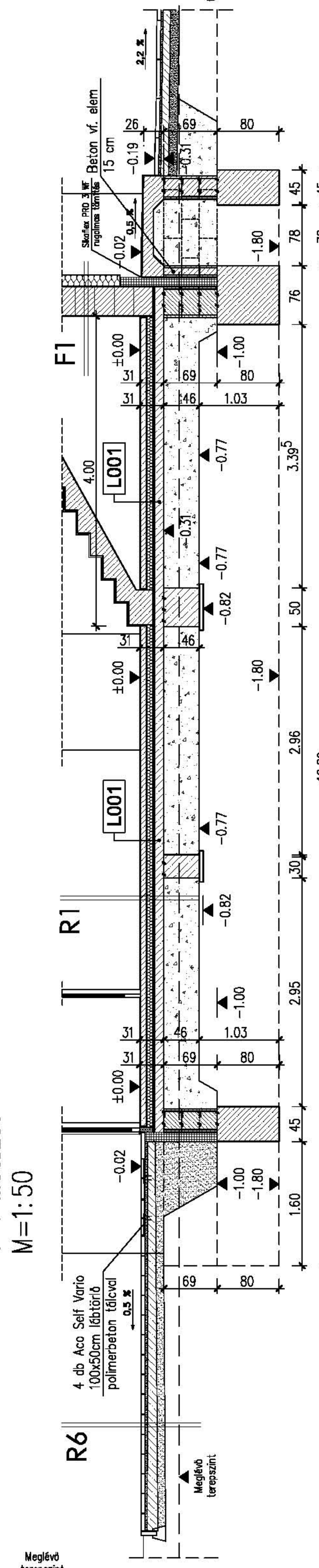

2-2 Metszet
M=1:50

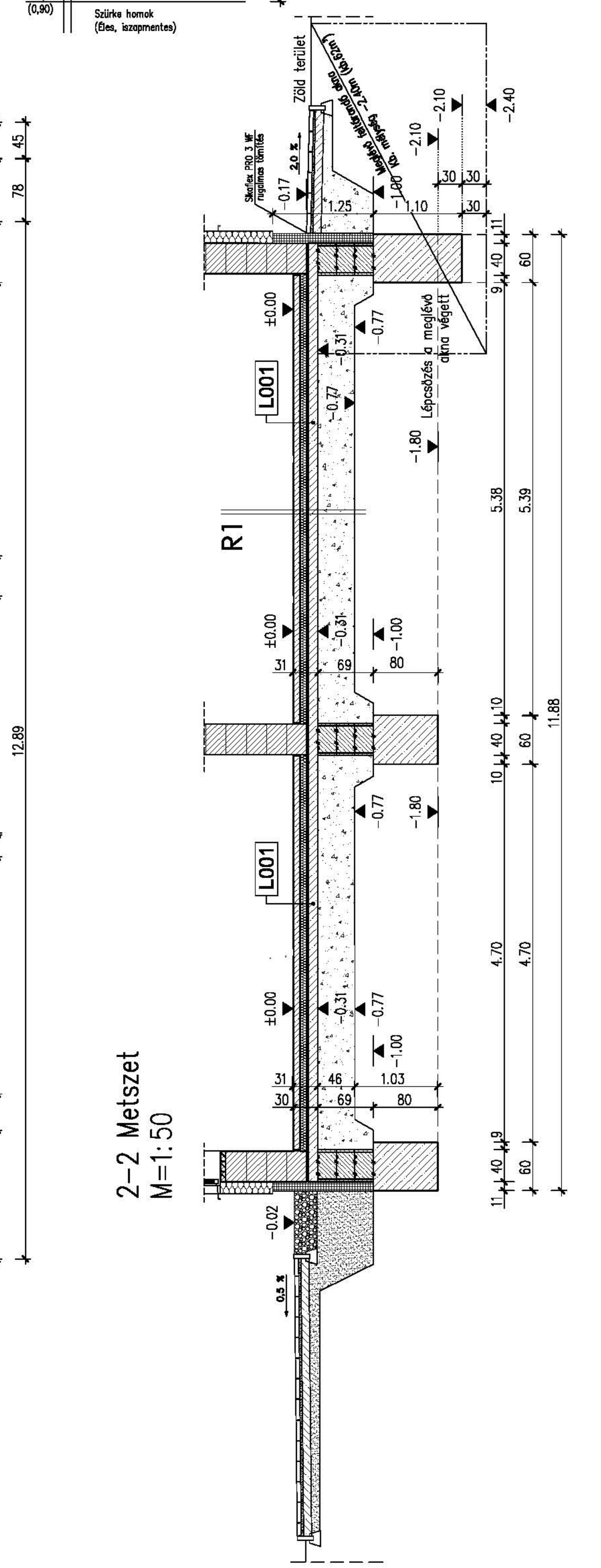

4-4 Metszet
M=1:50

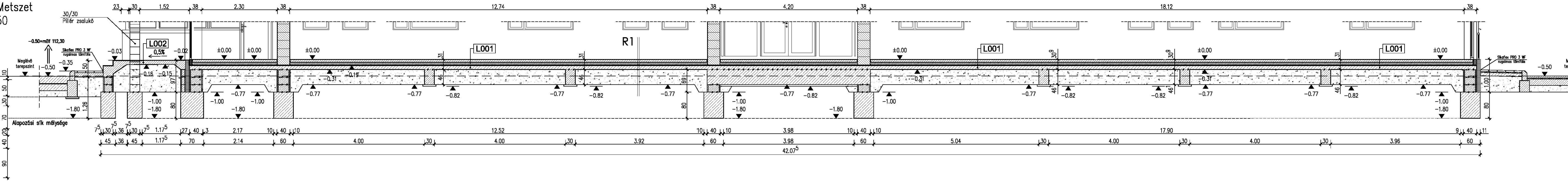

F2 Fúrás:

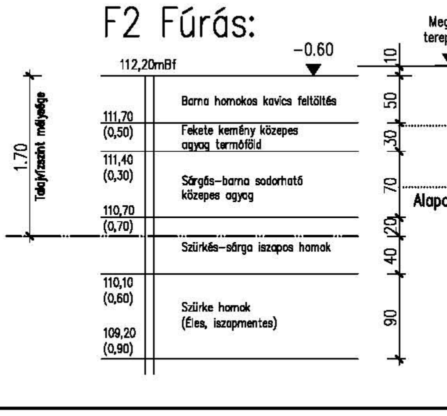

Vasbeton alaptestek kimutatása						
Jel	Alsó sík	Felső sík	Névleges méret			Betonmennyiség
	(m)	(m)	(m)	(m)	(fm)	(m³)
S01	-1.80	-1.00	0.60	0.80	139.80	67.20
S02	-1.80	-1.00	0.45	0.80	49.17	17.70
S03	-1.80	-1.00	0.70	0.80	10.98	6.15
S04	-1.80	-1.00	0.76	0.80	10.30	6.30
SG01	-0.77	-0.31	0.30	0.46	11.38	1.57
SG02	-0.77	-0.31	0.30	0.46	34.98	4.83
SG03	-0.77	-0.31	0.30	0.46	4.98	0.70
SG04	-0.77	-0.31	0.50	0.46	4.98	1.15
Beton minőség: C20/25-X0-24-F3					Összesen:	106 m³

Vasalt aljzatbeton betonszükséglet					
Jel	Alsó sík	Felső sík	Vastagság	Terület	Betonmennyiség
	(m)	(m)	(m)	(m²)	(m³)
L001	-0.31	-0.19	0.12	464.40	55.75
Beton minőség: C16/20-X0-24-F3				Összesen	55.75 m³
L002	-0.16-0.15	-0.03-0.02	0.12	16.02	1.94
L003	-0.16	-0.02-0.04	0.14	6.55	0.92
L004	-0.16	-0.02-0.04	0.14	6.55	0.92
Beton minőség: C25/30-XC2-XF1-24-F3				Összesen	3.78 m³

Zsalukövek kimutatása				
Jel	Alsó sík	Felső sík	Készül	Szükséges
	(m)	(m)	(fm)	(db)
ZS15	-1.00	-0.34	3x22=66 fm	133 db
ZS30	-1.00	-0.31	3x56=168 fm	343 db
ZS40	-1.00	-0.31	3x162=486 fm	973 db
PZS30	-1.00	+3.08	2x3.91=7.82 fm	36 db
Kibetonozás beton minőség: C20/25-X0-24-F3				
Kibetonozás beton mennyiség: 38,40 m³				

MEGJEGYZÉSEK:

1. ±0.00 jelenlegi padlószint ±0.00=-112.80 mBf
2. A MÉRETEK A HELYSZÍNEN EGYEZTETENDŐEK!
3. Az akna feltárása, kialakítása helyszíni tervezői művezetést kíván!
4. Gépészeti vezetékek elhelyezését az alaptestek kivitelezése előtt kell elvégezni!
5. A méretek cm-ben értendők
6. A terv együtt kezelendő az egyéb szakági (villamos; gépész), valamint a vasalási S02 tervekkel!
7. Villámvédelem a GE-05 villamos terv szerint!
8. Gépészeti terv Gv - 1.
9. Út terv: Mu - 7.
10. ANYAGMINŐSÉGEK:
    - Betonminőségek:
        - Alaptestek: C20/25 -X0-24-F3
        - Vasalt aljzat L001: C16/20-X0-24-F3
        - Vasalt aljzat L002;L003;L004: C30/37-XC2-XF1-24-F3
        - Szerelő beton: C12/15-X0-24-F3
    - Betonacél:
        - Betonacél minőség: B 500B (B60.50)
        - Betontakarás: 5 cm (földdel érintkező szerk.)
          3 cm (egyéb helyen)
        - Vasalt aljzat: Alul-felül: 2 cm;
11. Az alapozási síkot jóvá kell hagyatni a kivitelezés megkezdése előtt a tervezővel és a műszaki ellenőrrel!

R1

1 rtg	kerámia, illetve laminált padló burkolat
1 rtg	Sika Ceram 203 flexibilis ragasztó
8 cm	aljzatbeton/fűtőbeton
1 rtg	PE technológiai fólia, védőréteg
10 cm	Austrotherm hőszig. AT-N100
1 rtg	elasztomer modifikált bitumenes lemez
1 rtg	bitumenes kellősítés, pl. Villas Pormex
12 cm	hálósan vasalt monolit vasbeton lemez
1 rtg	PE technológiai fólia, védőréteg
46 cm	tömörített kavicságy, min Trρ= 95%
	termett altalaj

F1

1,5 cm	belső tört fehér mészvakolat
38 cm	vázkerámia falazat
15 cm	PS hab hőszigetelés
1 rtg	kültéri alapozó vakolat géppel felhordva
1 rtg	dörzsölt, szürkére színezett vakolat

R6

6 cm	épülettől ellejtő térkő burkolat 5 mm-es fugával
3 cm	Z0/4 ágyazó fektető réteg
10 cm	C6 beton alapréteg
10 cm	homokos kavics fagyvédő réteg
	tömörített altalaj